Equipements d'intervention incendie et secours

TETE OSCILLANTE ALU

holmatro
mastering power

Descriptif

Tête oscillante sur plaque de clouage PowerShore.
Pour soutien sur surfaces inclinées ou irrégulières avec trous de clouage.

Angle maximal de 45° dans toutes les directions.

Caractéristiques		
numéro article		150.182.048 / **G179490**
description brève		Tête oscillante sur plaque
poids, prêt à l'emploi	kg	2.5

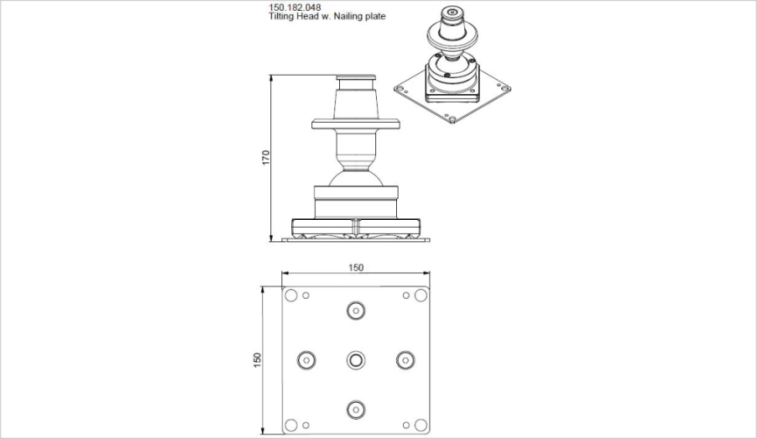

Photos et données non contractuelles